SONY

3-990-340-**06**(1)

Dynamic Microphone

取扱説明書
Operating Instructions
Mode d'emploi
Bedienungsanleitung
Istruzioni per l'uso
Manual de instrucciones
使用说明书
Инструкция по эксплуатации
Пайдалану нұсқаулары

お買い上げいただきありがとうございます。

⚠警告 電気製品は安全のための注意事項を守らないと、火災や人身事故になることがあります。

この取扱説明書には、事故を防ぐための重要な注意事項と製品の取り扱いかたを示してあります。**この取扱説明書をよくお読みのうえ**、製品を安全にお使いください。お読みになったあとは、いつでも見られるところに必ず保管してください。

F-112

Sony Corporation ©2005 Printed in Korea

3990340060

安全のために

ソニー製品は安全に充分に配慮して設計されています。しかし、製品は、まちがった使いかたをすると、けがにつながることがあり、危険です。
事故を防ぐために次のことを必ずお守りください。
- **「安全のために」の注意事項を守る。**
- **長期間安全にお使いいただくために、定期点検をすることをおすすめします。点検の内容や費用については、お買い上げ店にご相談ください。**
- **故障したら使わずに、お買い上げ店にご相談ください。**

警告表示の意味
この取扱説明書および製品では、次のような表示をしています。表示の内容をよく理解してから本文をお読みください。

⚠注意
この表示の注意事項を守らないと、**火災**やその他の事故により**けが**をしたり周辺の物品に**損害**を与えたりすることがあります。

注意を促す記号
注意

行為を禁止する記号
分解禁止　禁止

行為を指示する記号
指示

⚠注意 **下記の注意を守らないと、けがをしたり周辺の物品に損害を与えることがあります。**

集音以外の目的に使用しない
禁止
集音以外の目的でご使用になりますと、思わぬ事故、火災やけがの原因となることがあります。

使用時は周囲の状況に注意をはらう
注意
周囲の状況を把握しないままご使用になりますと、事故やけがなどの原因となります。

雨のあたる場所や、油煙、湯気、湿気、ほこりの多い場所に設置しない
禁止
上記のような場所やこの取扱説明書に記されている仕様条件以外の環境に設置すると、火災や感電の原因となることがあります。

運搬時には、接続ケーブルを取り外す
指示
本機を運搬する際には、接続ケーブルを必ず取り外してください。接続ケーブルに引っ掛かると、転倒や落下の原因となることがあります。

分解や改造をしない
分解禁止
分解や改造をすると、火災やけがの原因となることがあります。

内部に水や異物を入れない
禁止
水や異物が入ると火災や感電の原因となることがあります。万一、水や異物が入った場合は、接続コードを抜いて、お買い上げ店またはソニーのサービス窓口にご相談ください。

お問い合わせは
「ソニー業務用商品相談窓口のご案内」にある窓口へ

ソニー株式会社　〒108-0075　東京都港区港南1-7-1
http://www.sony.net/

A

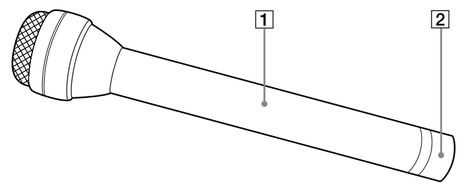

標準指向特性図
Directivity
Directivité
Richtcharakteristik

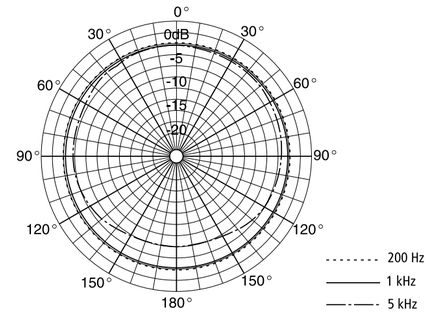

標準周波数特性
Frequency response characteristics
Caractéristiques de réponse en fréquence
Frequenzgang-Eigenschaften

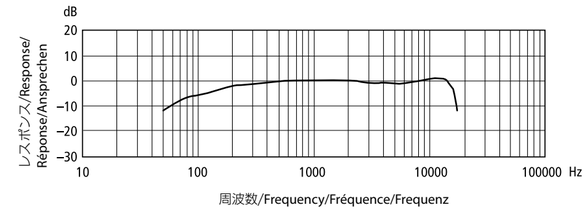

日本語

お買い上げいただきありがとうございます。お使いになる前に、この取扱説明書をお読みください。

主な特長

- **高感度全指向性マイクロホン**
  オフマイクでもクリアに集音できます。
- **堅牢性にすぐれた匡体**
  屋外での使用を考慮し、ハードな使用に耐える構造を採用しています。
- **スマートなデザイン**
  バランスがよく、かつ使いやすいデザインのマイクロホンです。

各部の名称と使いかた（図A）

（文の番号と図の番号を照らし合わせてご覧ください。）

1 **マイク本体**
2 **出力端子（XLR-3-12Cタイプ）**
マイクで集音した音声が出力されます。

使用上のご注意

- マイクロホンは敏感です。落としたり、強いショックを与えたりしないようにしてください。
- 高温多湿、特に気温が60℃以上のところで長時間使用・保存することは避けてください。
- 使用中、「ピー」という音（ハウリング）が発生することがあります。これは、スピーカーから出る音をマイクロホンが拾ってしまうために起こります。これを防ぐには、マイクロホンとスピーカーを向き合わないようにし、その距離をできるだけ離してください。

主な仕様

形式　ダイナミック型
出力端子　キャノン XLR-3-12C タイプ
外形寸法　φ41.4×220 mm
質量　215g
付属品　取扱説明書(1)、保証書(1)

以下の項目はJIS C-5502-1991 マイクロホン工業規格に準拠して試験したものです。

周波数特性	60 Hz～18,000 Hz
指向特性	全指向性
出力インピーダンス	400Ω±20% 平衡型
正面感度（偏度±3 dB）	−52 dB（0 dB＝1 V/Pa、1 kHz）
雑音	風雑音＊　50 dB SPL以下（0 dB＝2×10^{-5} Pa）
	外部磁界の誘導雑音
	5 dB SPL/1×10^{-7}T（1 mG）以下
許容動作温度	0℃～＋55℃
許容保存温度	−20℃～＋60℃

＊ マイクロホンの各方向に風速2 m/secの気流を当てたとき、マイクロホンに発生する雑音出力の平均値を等価入力音圧に換算した値。（0 dB＝2×10^{-5} Pa）

仕様および外観は改良のため予告なく変更することがありますが、ご了承ください。

お使いになる前に、必ず動作確認を行ってください。故障その他に伴う営業上の機会損失等は保証期間中および保証期間経過後にかかわらず、補償はいたしかねますのでご了承ください。

保証書とアフターサービス

保証書
この製品には保証書が添付されていますので、お買い上げの際お受け取りください。所定事項の記入および記載内容をお確かめのうえ、大切に保存してください。保証期間は、お買い上げ日より1年間です。

アフターサービス
- **調子が悪いときは**
  この説明書をもう一度ご覧になってお調べください。
- **それでも具合の悪いときは**
  お買い上げ店、または添付の「ソニーご相談窓口のご案内」にあるお近くのソニーサービス窓口にご相談ください。
- **保証期間中の修理は**
  保証書の記載内容に基づいて修理させて頂きます。詳しくは保証書をご覧ください。
- **保証期間経過後の修理は**
  修理によって機能が維持できる場合は、ご要望により有料修理させて頂きます。

English

Before using the microphone, please read this manual thoroughly. This manual should be retained for future reference.

For the customers in Europe

This product is intended for use in the following Electromagnetic Environments: E1 (residential), E2 (commercial and light industrial), E3 (urban outdoors), E4 (controlled EMC environment, ex. TV studio).

For the customers in the U.S.A.
SONY LIMITED WARRANTY - Please visit http://www.sony.com/psa/warranty for important information and complete terms and conditions of Sony's limited warranty applicable to this product.

For the customers in Canada
SONY LIMITED WARRANTY - Please visit http://www.sonybiz.ca/pro/lang/en/ca/article/resources-warranty for important information and complete terms and conditions of Sony's limited warranty applicable to this product.

For the customers in Europe
Sony Professional Solutions Europe - Standard Warranty and Exceptions on Standard Warranty.
Please visit https://pro.sony/en_GB/support-services/warranty/support-professional-solutions-europe-standard-product-warranty for important information and complete terms and conditions.

For the customers in Korea
SONY LIMITED WARRANTY - Please visit http://bpeng.sony.co.kr/handler/BPAS-Start for important information and complete terms and conditions of Sony's limited warranty applicable to this product.

Features

- **High-sensitive omni-directional microphone**
  The microphone makes clear recording even for off-mic recording.
- **Sturdy casing**
  The microphone's heavy-duty structure is suitable for outdoor recording.
- **Slim design**
  The microphone is slim and easy to handle.

Names and Functions of Parts (Fig. A)

(The numbers refer to the corresponding numbers in the figure.)

1 **Microphone**
2 **Output connector (XLR-3-12C type)**
The sound recorded with the microphone is output.

Notes on Use

- Microphones are delicate. Do not drop or subject it to excessive shock.
- Avoid extended usage or storage in high humidity or temperatures above 60 °C (140 °F).
- If acoustic feedback occurs during use (a howling sound is heard from the speakers), point the microphone away from the speakers or increase the distance between the microphone and the speakers.

Specifications

General

Type	Dynamic microphone
Output connector	Cannon XLR-3-12C type
Dimensions	41.4 dia. × 220 mm (1 $^{11}/_{16}$ dia. × 8 $^{3}/_{4}$ in.)
Mass	Approx. 215 g (7.6 oz.)
Supplied accessories	Operating Instructions (1), warranty booklet (1)

Performance

Frequency response	60 Hz to 18,000 Hz
Directivity	Omni-directional
Output impedance	400Ω ±20%, balanced
Sensitivity (deviation ±3 dB)	−52 dB (0 dB = 1 V/Pa at 1 kHz)
Noise	Wind noise*: Less than 50 dB SPL
	Induction noise from external magnetic field:
	Less than 5 dB SPL/1 × 10^{-7}T (1 mG)
Operating temperature	0 °C to +55 °C (32 °F to 131 °F)
Storage temperature	−20 °C to +60 °C (−4 °F to 140 °F)

* Wind noise is the value measured by applying a wind velocity of 2 m/sec. (6.6 ft/s) to the microphone from all directions. The mean value is taken and converted to the equivalent sound pressure level. (0 dB = 2 × 10^{-5} Pa)

Design and specifications are subject to change without notice.

Note
Always verify that the unit is operating properly before use. SONY WILL NOT BE LIABLE FOR DAMAGES OF ANY KIND INCLUDING, BUT NOT LIMITED TO, COMPENSATION OR REIMBURSEMENT ON ACCOUNT OF THE LOSS OF PRESENT OR PROSPECTIVE PROFITS DUE TO FAILURE OF THIS UNIT, EITHER DURING THE WARRANTY PERIOD OR AFTER EXPIRATION OF THE WARRANTY, OR FOR ANY OTHER REASON WHATSOEVER.

Français

Avant d'utiliser ce microphone, lisez attentivement ce mode d'emploi à conserver pour toute référence ultérieure.

Pour les clients en Europe

Ce produit est prévu pour être utilisé dans les environnements électromagnétiques suivants : E1 (résidentiel), E2 (commercial et industrie légère), E3 (urbain extérieur) et E4 (environnement EMC contrôlé, ex. studio de télévision).

Pour les clients au Canada
GARANTIE LIMITÉE DE SONY - Rendez-vous sur http://www.sonybiz.ca/pro/lang/en/ca/article/resources-warranty pour obtenir les informations importantes et l'ensemble des termes et conditions de la garantie limitée de Sony applicable à ce produit.

Caractéristiques

- **Microphone omnidirectionnel très sensible**
  Le microphone enregistre clairement même les enregistrements hors micro.
- **Boîtier robuste**
  La structure service intensif du microphone est adaptée à l'enregistrement à l'extérieur.
- **Conception profilée**
  Le microphone est profilé et facile à manipuler.

Nomenclature (Fig. A)

(Les numéros correspondent à ceux des illustrations.)

1 **Microphone**
2 **Connecteur de sortie (type XLR-3-12C)**
Le son enregistré par le microphone est sorti.

Remarques sur l'emploi

- Le microphone est délicat. Ne le laissez pas tomber et ne le soumettez pas à des chocs violents.
- Evitez l'utilisation ou le rangement à un emplacement à forte humidité ou températures au-dessus de 60 °C (140 °F).
- En cas de rétroaction acoustique (hurlement en provenance des haut-parleurs) pendant le fonctionnement, pointez le microphone loin des haut-parleurs ou augmentez la distance entre le microphone et les haut-parleurs.

Spécifications

Généralités

Type	Microphone dynamique
Connecteur de sortie	Type Cannon XLR-3-12C
Dimensions	41,4 dia. × 220 mm (1 $^{11}/_{16}$ dia. × 8 $^{3}/_{4}$ po.)
Poids	Env. 215 g (7,6 onces)
Accessoires fournis	Mode d'emploi (1), Fascicule de garantie (1)

Performances

Réponse en fréquence	60 Hz à 18 000 Hz
Directivité	Omnidirectionnel
Impédance de sortie	400 Ω ±20%, symétrique
Sensibilité (déviation ±3 dB)	
	−52 dB (0 dB = 1 V/Pa à 1 kHz)
Bruit	Bruit du vent*: Inférieur à 50 dB SPL
	Bruit d'induction de champ magnétique externe :
	Inférieur à 5 dB SPL/1 × 10^{-7}T (1 mG)
Température de fonctionnement	
	0 °C à +55 °C (32 °F à 131 °F)
Température d'entreposage	
	−20 °C à +60 °C (−4 °F à 140 °F)

* Le bruit du vent correspond à une valeur mesurée quand le microphone est soumis à un vent d'une vitesse de 2 m/s (6,6 pieds/s) provenant de toutes les directions. La valeur moyenne est convertie en niveau de pression acoustique équivalent. (0 dB = 2 × 10^{-5} Pa)

La conception et les spécifications peuvent être modifiées sans préavis.

Remarque
Vérifiez toujours que l'appareil fonctionne correctement avant l'utilisation.
Sony n'assumera pas de responsabilité pour les dommages de quelque sorte qu'ils soient, incluant mais ne se limitant pas à la compensation ou au remboursement, à cause de la perte de profits actuels ou futurs suite à la défaillance de cet appareil, que ce soit pendant la période de garantie ou après son expiration, ou pour toute autre raison quelle qu'elle soit.

Deutsch

Vor dem Betrieb des Mikfrofons lesen Sie bitte diese Anleitung gründlich durch. Bewahren Sie die Anleitung zum Nachschlagen auf.

Für Kunden in Europa

Für die folgenden elektromagnetischen Umgebungen: E1 (Wohnbereich), E2 (kommerzieller und in beschränktem Maße industrieller Bereich), E3 (Stadtbereich im Freien) und E4 (kontrollierter EMV-Bereich, z.B. Fernsehstudio).

Besondere Merkmale

- **Hochempfindliches Mikrofon mit Kugelcharakteristik**
  Das Mikrofon macht scharfe Aufnahmen, auch aus dem Abstand.
- **Robustes Gehäuses**
  Der robuste Aufbau des Mikrofons macht es für Aufnahmen im Freien geeignet.
- **Schlankes Design**
  Das Mikrofon ist schlank und leicht zu handhaben.

Bezeichnungen und Funktionen der Teile (Abb. A)

(Die Nummern entsprechen den jeweiligen Nummern in der Abbildung.)

1 **Mikrofon**
2 **Ausgangsanschluss (Typ XLR-3-12C)**
Der mit dem Mikrofon aufgenommene Ton wird ausgegeben.

Hinweise zur Verwendung

- Mikrofone sind empfindlich. Nicht fallenlassen und vor Stößen schützen.
- Vermeiden Sie längere Verwendung oder Lagerung des Mikrofons bei hoher Luftfeuchtigkeit oder Temperaturen über 60°C.
- Wenn bei der Verwendung akustische Rückkopplung auftritt (es kommen Heulgeräusche von den Lautsprechern), richten Sie das Mikrofon von den Lautsprechern weg, oder halten Sie es weiter von den Lautsprechern entfernt.

Technische Daten

Allgemeines

Typ	Dynamischesmikrofon
Ausgangsanschluss	Cannon Typ XLR-3-12C
Abmessungen	41,4 Durchm. × 220 mm
Gewicht	Ca. 215 g
Mitgeliefertes Zubehör	Bedienungsanleitung (1), Garantieheft (1)

Leistung

Frequenzgang	60 Hz bis 18.000 Hz
Richtcharakteristik	Kugel
Ausgangsimpedanz	400Ω ±20%, symmetrisch
Empfindlichkeit (Abweichung ±3 dB)	
	−52 dB (0 dB = 1 V/Pa bei 1 kHz)
Rauschen	Windrauschen*: Unter 50 dB SPL
	Induktionsrauschen von externem Magnetfeld:
	Weniger als 5 dB SPL/1 × 10^{-7}T (1 mG)
Betriebstemperatur	0°C bis +55°C
Lagertemperatur	−20°C bis +60°C

* Zur Messung des Windgeräusches wird das Mikrofon einem Wind mit einer Geschwindigkeit von 2 m/s aus allen Richtungen ausgesetzt. Der Durchschnittswert wird dann in den äquivalenten Schalldruckpegel umgerechnet. (0 dB = 2 × 10^{-5} Pa)

Änderungen, die der technischen Weiterentwicklung dienen, bleiben vorbehalten.

Hinweis
Bestätigen Sie vor dem Gebrauch immer, dass das Gerät richtig arbeitet. SONY KANN KEINE HAFTUNG FÜR SCHÄDEN JEDER ART, EINSCHLIESSLICH ABER NICHT BEGRENZT AUF KOMPENSATION ODER ERSTATTUNG, AUFGRUND VON VERLUST VON AKTUELLEN ODER ERWARTETEN PROFITEN DURCH FEHLFUNKTION DIESES GERÄTS ODER AUS JEGLICHEM ANDEREN GRUND, ENTWEDER WÄHREND DER GARANTIEFRIST ODER NACH ABLAUF DER GARANTIEFRIST, ÜBERNEHMEN.

A

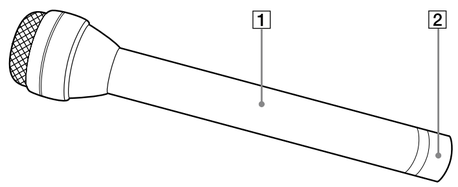

Direttività/
Directividad/指向性/
Направленность/
Бағыттылығы

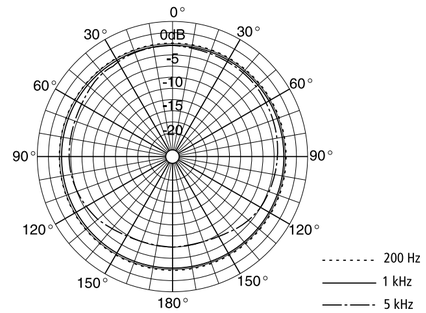

Caratteristiche di risposta in frequenza/
Características de respuesta de frecuencia/频率响应特性/
Амплитудно-частотные характеристики/
Жиілік жауабының сипаттамалары

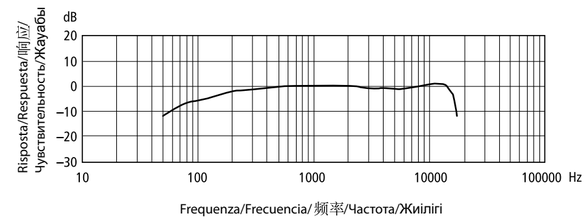

Italiano

Prima di usare il microfono, leggere con attenzione questo manuale. Conservare questo manuale per eventuali riferimenti futuri.

Per i clienti in Europa

Questo prodotto è destinato all'uso nei seguenti ambienti elettromagnetici: E1 (residenziali), E2 (commerciali e industriali leggeri), E3 (esterni urbani) e E4 (ambienti EMC controllati, ad esempio studi televisivi).

Caratteristiche

- **Microfono di alta sensibilità omnidirezionale**
  Il microfono permette registrazioni chiare anche di conversazioni confidenziali.
- **Rivestimento robusto**
  La struttura altamente resistente è ideale per le registrazioni all'aperto.
- **Disegno compatto**
  Il microfono è sottile e facile da maneggiare.

Nomi e funzioni delle parti (Fig. A)

(I numeri indicano i numeri corrispondenti nella figura.)

1 **Microfono**
2 **Connettore di uscita (tipo XLR-3-12C)**
Da questo connettore viene emesso il suono registrato con il microfono.

Note sull'uso

- I microfoni sono delicati. Non far cadere il microfono e non sottoporlo a forti urti.
- Evitare l'utilizzo o il deposito prolungato in luoghi con elevata umidità o con una temperatura superiore a 60°C.
- Se durante l'uso si verifica il fenomeno della retroazione acustica (un sibilo è udibile dai diffusori), puntare il microfono verso un punto distante dai diffusori o allontanare il microfono dai diffusori.

Caratteristiche tecniche

Dati generali

Tipo	Microfono dinamico
Connettore di uscita	Tipo Cannon XLR-3-12C
Dimensioni	41,4 mm di diametro × 220 mm
Massa	Circa 215 g
Accessori in dotazione	Istruzioni per l'uso (1), Libretto di garanzia (1)

Prestazioni

Risposta in frequenza	Da 60 Hz a 18.000 Hz
Direttività	Omnidirezionale
Impedenza di uscita	400 Ω ±20%, bilanciata
Sensibilità (deviazione ±3 dB)	–52 dB (0 dB = 1 V/Pa a 1 kHz)
Rumore	Rumore eolico*: Meno di 50 dB SPL Rumore per induzione da campo magnetico esterno: Meno di 5 dB SPL/1 × 10^{-7} T (1 mG)
Temperatura di impiego	Da 0°C a +55°C
Temperatura di deposito	Da –20°C a +60°C

* Il rumore eolico è il valore misurato applicando una velocità del vento di 2 m al secondo al microfono da tutte le direzioni. Il valor medio viene ricavato e convertito nel livello di pressione acustica equivalente (0 dB = 2 × 10^{-5} Pa).

Design e caratteristiche tecniche soggetti a modifiche senza preavviso.

Nota
Verificare sempre che l'apparecchio stia funzionando correttamente prima di usarlo. LA SONY NON SARÀ RESPONSABILE DI DANNI DI QUALSIASI TIPO, COMPRESI, MA SENZA LIMITAZIONE A, RISARCIMENTI O RIMBORSI A CAUSA DELLA PERDITA DI PROFITTI ATTUALI O PREVISTI DOVUTA A GUASTI DI QUESTO APPARECCHIO, SIA DURANTE IL PERIODO DI VALIDITÀ DELLA GARANZIA SIA DOPO LA SCADENZA DELLA GARANZIA, O PER QUALUNQUE ALTRA RAGIONE.

Español

Antes de utilizar el micrófono, lea completamente este manual. Este manual debe guardarse para su referencia en el futuro.

Para los clientes de Europa

Este producto ha sido diseñado para utilizarse en los entornos electromagnéticos siguientes: E1 (zona residencial), E2 (zona comercial e industrial ligera), E3 (exteriores urbanos) y E4 (entorno con EMC controlada, p. ej., estudio de televisión).

Características

- **Micrófono omnidireccional de alta sensibilidad**
  El micrófono hace grabaciones nítidas incluso en las grabaciones privadas.
- **Caja resistente**
  La estructura para trabajos pesados del micrófono lo hace adecuado para grabaciones en exteriores.
- **Diseño estilizado**
  Este micrófono es estilizado y fácil de utilizar.

Nombres y funciones de las piezas (Fig. A)

(Los números se refieren a los correspondientes números en la figura.)

1 **Micrófono**
2 **Conector de salida (tipo XLR-3-12C)**
Sale el sonido grabado con el micrófono.

Notas para el uso

- Los micrófonos son delicados. No deje caer o exponga a un golpe excesivo.
- Evite utilizar durante mucho tiempo ni guarde en lugares con alta humedad o temperatura de más de 60 °C.
- Si se produce una realimentación acústica durante el uso (un sonido de aullido se escucha de los altavoces), apunte el micrófono lejos de los altavoces o aumente la distancia entre el micrófono y los altavoces.

Especficaciones

General

Tipo	Micrófono diámico
Conector de salida	Tipo Cannon XLR-3-12C
Dimensiones	41,4 diá. × 220 mm
Peso	Aprox. 215 g
Accesorios suministrados	Instrucciones de funcionamiento (1), folleto de garantía (1)

Prestaciones

Respuesta de frecuencia	60 Hz a 18.000 Hz
Directividad	Omnidireccional
Impedancia de salida	400Ω ±20%, equilibrado
Sensibilidad (desviación ±3 dB)	–52 dB (0 dB = 1 V/Pa a 1 kHz)
Ruido	Ruido del viento*: Menos de 50 dB SPL Ruido de inducción de campo magnético externo: Menos de 5 dB SPL/1 × 10^{-7} T (1 mG)
Temperatura de funcionamiento	0 °C a +55 °C
Temperatura al guardar	–20 °C a +60 °C

* El ruido del viento es el valor medido mediante la aplicación de una velocidad del viento de 2 m/seg. (6,6 pies/seg.) al micrófono desde todas las direcciones. Se toma el valor promedio y se convierte al nivel de presión de sonido equivalente. (0 dB = 2 × 10^{-5} Pa)

El diseño y las especificaciones están sujetos a cambios sin previo aviso.

Nota
Verifique siempre que esta unidad funciona correctamente antes de utilizarlo. SONY NO SE HACE RESPONSIBLE POR DAÑOS DE NINGÚN TIPO, INCLUYENDO PERO NO LIMITADO A LA COMPENSACIÓN O PAGO POR LA PÉRDIDA DE GANANCIAS PRESENTES O FUTURAS DEBIDO AL FALLO DE ESTA UNIDAD, YA SEA DURANTE LA VIGENCIA DE LA GARANTÍA O DESPUÉS DEL VENCIMIENTO DE LA GARANTÍA NI POR CUALQUIER OTRA RAZÓN.

中文

机型名称：动圈式麦克风
使用产品前请仔细阅读本使用说明书，并请妥善保管

关于废弃产品的处理

请不要将废弃的产品与一般生活垃圾一同弃置。
正确处置废弃的产品有助于避免对环境和人类健康造成潜在的负面影响。
具体的处理方法请遵循当地的规章制度。

特点

- **高灵敏度全向麦克风**
  即使远离麦克风，依然可以进行清晰的录音。
- **耐用的外壳**
  麦克风的耐磨损结构使其十分适合室外录音。
- **纤巧的外形**
  麦克风外形纤巧，易于掌握。

各部件的名称和功能（图A）

（以下数字与图中数字相对应）

1 **麦克风**
2 **输出连接器（XLR-3-12C类型）**
用麦克风录制的声音通过该输出连接器输出。

注意

- 麦克风属精密仪器。不要使其跌落或受到强烈撞击。
- 避免在高湿或超过60℃的高温环境中长时间使用或保存。
- 使用过程中如果出现声反馈（讲话人的声音变为啸叫声），请将麦克风偏离讲话人或增加麦克风和讲话人之间的距离。

规格

通用

型号	动圈式麦克风
输出连接器	Cannon XLR-3-12C型
尺寸	41.4 dia. × 220 mm
重量	215克
附件	使用说明书(1)、质量保证书(1)

性能

频率响应	60 Hz到18000 Hz
指向性	全向麦克风
输出电阻	400 Ω±20%，平衡型
灵敏度（偏差±3 dB）	–52 dB (0 dB = 1 V/Pa，在1 kHz下)
杂音	风杂音*：低于50 dB SPL 外部磁场的感应杂音：低于5 dB SPL/1 × 10^{-7} T(1 mG)
工作温度	0℃到+55℃
储藏温度	–20℃到+60℃

* 风杂音是风速为2 m/sec.时风从各个方向吹向麦克风时的测量值。取平均值并且换算为等值声压级。 (0 dB = 2 × 10^{-5} Pa)

设计和规格如有变动，不再另行通知。

注意
在使用前请始终确认本机运行正常。
无论保修期内外或基于任何理由，SONY对任何损坏概不负责。
由于本机故障造成的现有损失或预期利润损失，不作（包括但不限于）退货或赔偿。

产品中有害物质的名称及含量

使用环境条件：
参考使用说明书中的操作条件

部件名称	有害物质					
	铅 (Pb)	汞 (Hg)	镉 (Cd)	六价铬 (Cr (VI))	多溴联苯 (PBB)	多溴二苯醚 (PBDE)
外壳	×	○	○	○	○	○

本表格依据SJ/T 11364 的规定编制。
○：表示该有害物质在该部件所有均质材料中的含量均在GB/T 26572规定的限量要求以下。
×：表示该有害物质至少在该部件的某一均质材料中的含量超出GB/T 26572规定的限量要求。

W20-1

出版日期：2019年9月

Русский

Перед использованием устройства внимательно прочитайте настоящее руководство и сохраните его для получения необходимой информации в будущем.

Динамический микрофон

Сони Корпорейшн

1-7-1 Конан Минато-ку Токио,
108-0075 Япония

Импортер на территории стран Таможенного союза
АО «Сони Электроникс», Россия, 123103, Москва, Карамышевский проезд, 6

Сделано в Корее

- **Высокочувствительный всенаправленный микрофон**
  Микрофон обеспечивает четкий звук даже при записи с микрофона.
- **Прочный корпус**
  Прочная конструкция микрофона подходит для записи вне помещений.
- **Легкая конструкция**
  Микрофон легкий и удобный.

Условия краткосрочного хранения:
Хранить в темных, сухих, чистых, вентилируемых помещениях, изолированными от мест хранения кислот и щелочей.
Хранить вдали от источников тепла и влаги во избежание конденсации.
– Хранить при температуре от –20 °C до +60 °C.
Срок хранения не установлен.

Транспортировать в оригинальной упаковке, во время транспортировки не бросать, оберегать от падений, ударов, не подвергать излишней вибрации.

Если неисправность не удается устранить следуя данной инструкции – обратитесь в ближайший авторизованный SONY центр по ремонту и обслуживанию.

Год выпуска: см. информационную табличку на изделии или упаковочной коробке. Пример (2016-01): 2016: год. 01: месяц.

Реализацию осуществлять в соответствии с действующими требованиями законодательства. Отслужившее изделие утилизировать в соответствии с действующими требованиями законодательства.

Названия и функции деталей (рис. A)

(Цифры соответствуют цифрам на рисунке.)

1 **Микрофон**
2 **Выходной разъем (типа XLR-3-12C)**
Вывод звука, записанного микрофоном.

Примечания по эксплуатации

- Микрофоны являются хрупкими устройствами. Не допускайте их падения и не подвергайте сильным ударам.
- Избегайте длительного использования или хранения при высокой влажности или температуре выше 60 °C.
- Если во время использования возникает акустическая обратная связь (из динамиков слышны завывающие звуки), направьте микрофон в сторону от динамиков или увеличьте расстояние между микрофоном и динамиками.

Технические характеристики

Общие характеристики

Тип	Динамический микрофон
Выходной разъем	Типа Cannon XLR-3-12C
Габариты	41,4 диам. × 220 мм
Масса	Прибл. 215 г
Поставляемые принадлежности	Инструкция по эксплуатации (1), гарантийный талон (1)

Рабочие характеристики

Частотная характеристика	60 Гц – 18000 Гц
Направленность	Всенаправленный
Выходное полное сопротивление	400 Ом ±20%, симметричный
Чувствительность (отклонение ±3 дБ)	–52 дБ (0 дБ = 1 В/Па на частоте 1 кГц)
Шум	Шум ветра*: менее 50 дБ УЗД Индукционные шумы от внешнего магнитного поля: менее 5 дБ УЗД/1 × 10^{-7} Тл (1 мГс)
Рабочая температура	0 °C – +55 °C
Температура хранения	–20 °C – +60 °C

* Шум ветра измеряется при скорости ветра 2 м/с, дующего на микрофон со всех направлений. Вычисляется среднее значение, которое преобразуется в эквивалентный уровень звукового давления. (0 дБ = 2 × 10^{-5} Па)

Конструкция и технические характеристики могут быть изменены без предварительного уведомления.

Примечание
Всегда проверяйте исправность устройства, прежде чем его использовать. КОМПАНИЯ SONY НЕ НЕСЕТ ОТВЕТСТВЕННОСТИ ЗА КАКОЙ БЫ ТО НИ БЫЛО УЩЕРБ, ВКЛЮЧАЯ, В ЧАСТНОСТИ, КОМПЕНСАЦИЮ ИЛИ ВОЗМЕЩЕНИЕ УБЫТКОВ В СВЯЗИ С УТРАТОЙ ИЛИ НЕДОПОЛУЧЕНИЕМ ПРИБЫЛЕЙ ИЗ-ЗА НЕРАБОТОСПОСОБНОСТИ ЭТОГО ОБОРУДОВАНИЯ, КАК НА ПРОТЯЖЕНИИ ГАРАНТИЙНОГО ПЕРИОДА, ТАК И ПОСЛЕ ИСТЕЧЕНИЯ ГАРАНТИЙНОГО СРОКА, А ТАКЖЕ ВСЛЕДСТВИЕ ЛЮБЫХ ИНЫХ ВОЗМОЖНЫХ ПРИЧИН.

Қазақстан

Құрылғыны пайдаланудың алдында осы нұсқаулықты мұқият оқып шығып, болашақта пайдалану мақсатында сақтап қойыңыз.

Динамикалық Микрофоны

Өндіруші:
Сони Корпорейшн

Өндіруші мекенжайы:
1-7-1 Конан Минато-ку Токио,
108-0075 Жапония

Кеден одағы жеріндегі шетелден әкелуші
«Сони Электроникс» АҚ, Ресей, 123103, Мәскеу, Карамышевский өтпе көшесі, 6

Кореяда жасалған

- **Сезімталдылығы жоғары барлық бағыттық микрофон**
  Микрофон өшірулі микрофон жазбасы үшін де анық жазба жасайды.
- **Мықты корпус**
  Микрофонның шаң өткізбейтін құрылымы бөлме сыртында жазуға үйлесімді.
- **Жіңішке дизайн**
  Микрофон жіңішке және ұстауға оңай.

Пайдалану барысында сақтау талаптары:
Өнімдер қышқылдар мен сілтілерге арналған сақтау орындарынан оқшауланған қараңғы, құрғақ, таза, жақсы желдетілетін жерлерде сақталуы керек.
Конденсацияны болдырмау үшін, ыстық және ылғал көздерінен алыс сақтаңыз.
– Сақтау температурасы: –20 °C – +60 °C.
Сақтау мерзімі бекітілмеген.

Түпнұсқалық орамда тасымалдау керек, тасымалдау кезінде лақтыруға болмайды, құлаудан, соққылардан қорғау керек, шектен тыс дірілге ұшыратпау керек.

Егер осы нұсқаулыққа сүйене отырып, ақаулықты жою мүмкін болмаса, ең жақын заңды тіркелген SONY жөндеу және күтіп ұстау орталығына хабарласыңыз.

Шығарылған жылы: өнімдегі немесе картондағы атау тақтасын көріңіз. Мысалы (2016-01): 2016: жылды көрсетеді. 01: айды көрсетеді.

Сатуды күшінде тұрған заң талаптарына сәйкес жүзеге асыру керек. Қызмет мерзімі біткен бұйымды күшінде тұрған заң талаптарына сәйкес залалсыз кәдеге асыру керек.

Бөлшектердің атаулары және функциялары (A сур.)

(Сандар суреттегі тиісті сандарға қатысты.)

1 **Микрофон**
2 **Шығыс коннектор (XLR-3-12C түрі)**
Микрофонмен жазылған дыбыс шығарылады.

Пайдалану жөніндегі ескертпелер

- Микрофондар сынғыш болып табылады. Оны түсіріп алмаңыз немесе қатты соққы түсірмеңіз.
- Жоғары ылғалдықта немесе 60 °C-тан жоғары температурада ұзақ пайдаланбаңыз немесе сақтамаңыз.
- Егер пайдалану барысында акустикалық кері байланыс пайда болса (динамиктерден сарнаған дыбыс естіледі), микрофонның бағытын динамиктерден бұрыңыз немесе микрофон мен динамиктер арасындағы аралықты арттырыңыз.

Техникалық сипаттамалары

Жалпы

Түрі	Динамикалық микрофон
Шығыс коннектор	Cannon XLR-3-12C түрі
Өлшемдері	41,4 диа. × 220 мм
Массасы	шамамен 215 г
Бірге берілген аксессуарлар	Пайдалану нұсқаулары (1), кепілдік кітапшасы (1)

Өнімділігі

Жиілік жауабы	60 Гц – 18000 Гц
Бағыттылығы	барлық бағыттық
Шығыс кедергі	400 Ом, ±20%, теңгерілген
Сезімталдылығы (±3 дБ ауытқуы)	–52 дБ (0 дБ = 1 кГц жиілікте 1 В/Па)
Шу	Жел шуы*: 50 дБ ДҚД шамасынан аз Сыртқы магниттік өрістен келетін индукциялық шу: 5 дБ ДҚД/1 × 10^{-7} Т (1 мГ) шамасынан аз
Жұмыс температурасы	0 °C – +55 °C
Сақтау температурасы	–20 °C – +60 °C

* Жел шуы — микрофонға жан-жақтан 2 м/сек жел жылдамдығын қолдану арқылы өлшенген мән. Орташа мән алынып, баламалы дыбыс қысымының деңгейіне түрлендіріледі. (0 дБ = 2 × 10^{-5} Па)

Дизайн және техникалық сипаттамалары ескертусіз өзгеруі мүмкін.

Ескертпе
Әрқашан пайдаланудан бұрын құрылғының дұрыс жұмыс істейтіндігін тексеріңіз. SONY КОРПОРАЦИЯСЫ ОСЫ ҚҰРЫЛҒЫНЫҢ АҚАУЫ САЛДАРЫНАН ҚАЗІР НЕМЕСЕ БОЛАШАҚТА ПАЙДАНЫҢ АЛЫНБАУЫНА БАЙЛАНЫСТЫ КОМПЕНСАЦИЯ НЕМЕСЕ ТӨЛЕМДІ ҚОСА, БІРАҚ ОЛАРМЕН ШЕКТЕЛМЕЙ, КЕПІЛДІК МЕРЗІМІ ІШІНДЕ НЕМЕСЕ КЕПІЛДІКТІҢ МЕРЗІМІ АЯҚТАЛҒАННАН КЕЙІН НЕМЕСЕ БАСҚА СЕБЕПТЕРГЕ БАЙЛАНЫСТЫ КЕЗ КЕЛГЕН ШЫҒЫНДАР ҮШІН ЖАУАП БЕРМЕЙДІ.